ARAL

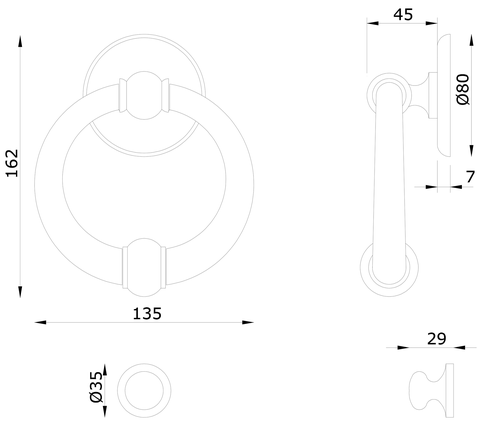

FISSAGGIO PASSANTE

STANDARD SU TUTTE LE FINITURE

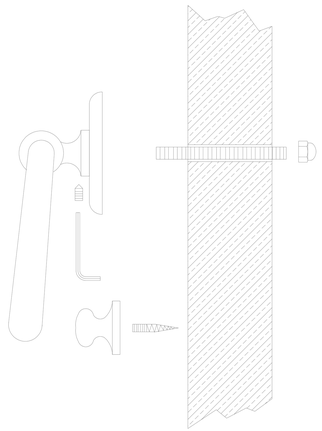

FISSAGGIO DUMMY

A RICHIESTA SU TUTTE LE FINITURE.
STANDARD SU PVD.

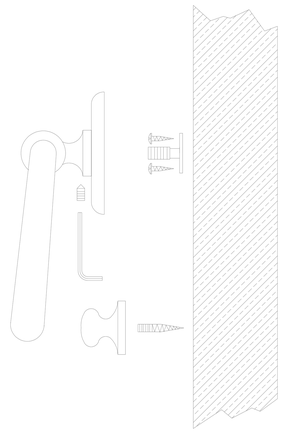

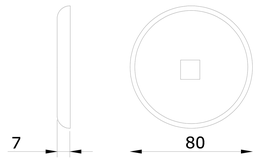

ROSETTA PIANA STANDARD.

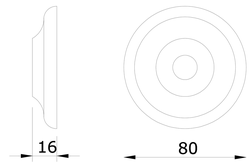

ROSETTA SAGOMATA UTILIZZATA CON FINITURA PVD SU TUTTI I MODELLI , E STANDARD SU MODELLO OVALE.