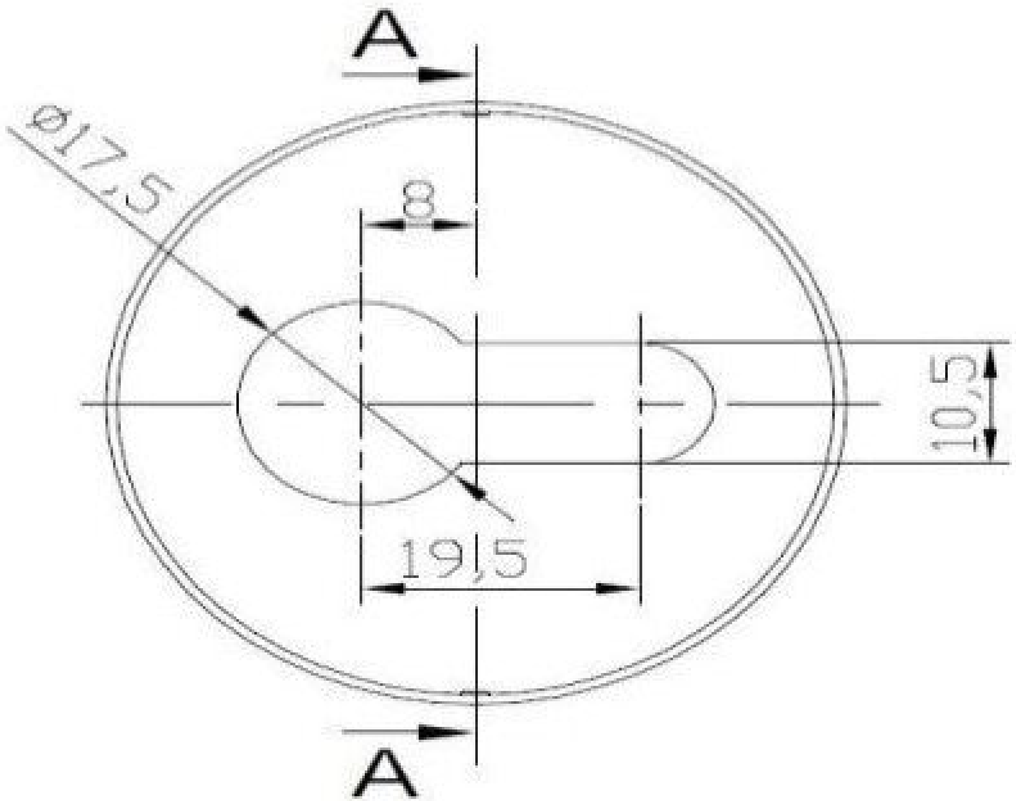
A
ø17,5
8
10,5
19,5
A

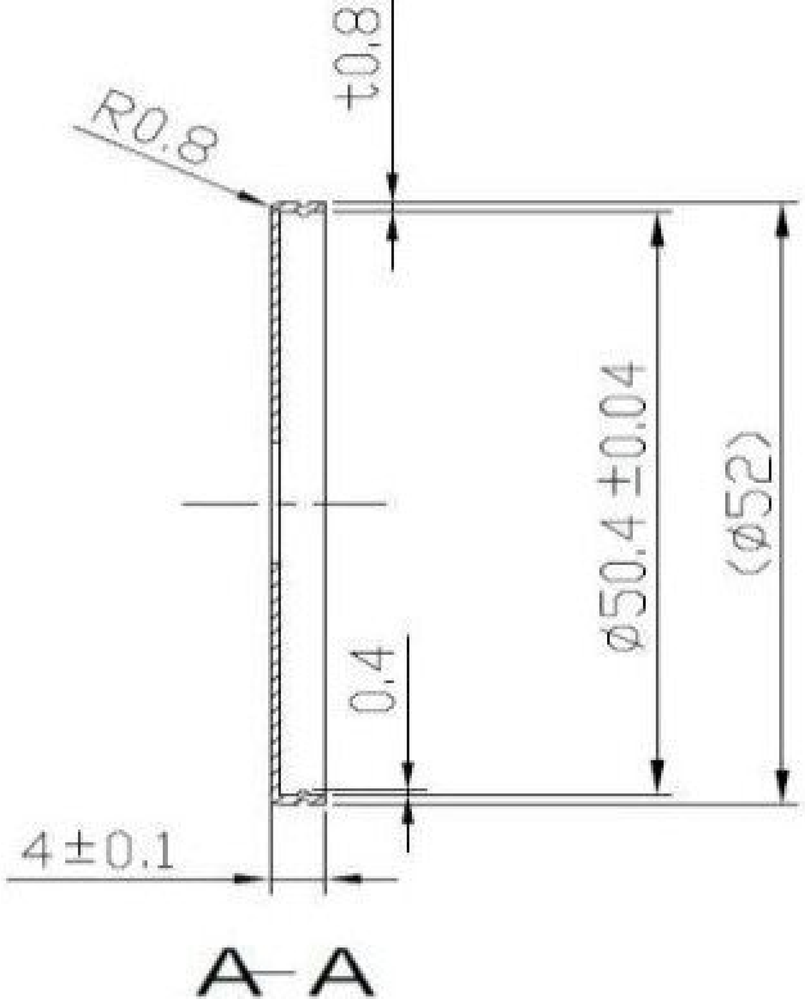
±0,8
R0.8
ø50.4 ±0.04
(ø52)
0.4
4±0.1
A–A