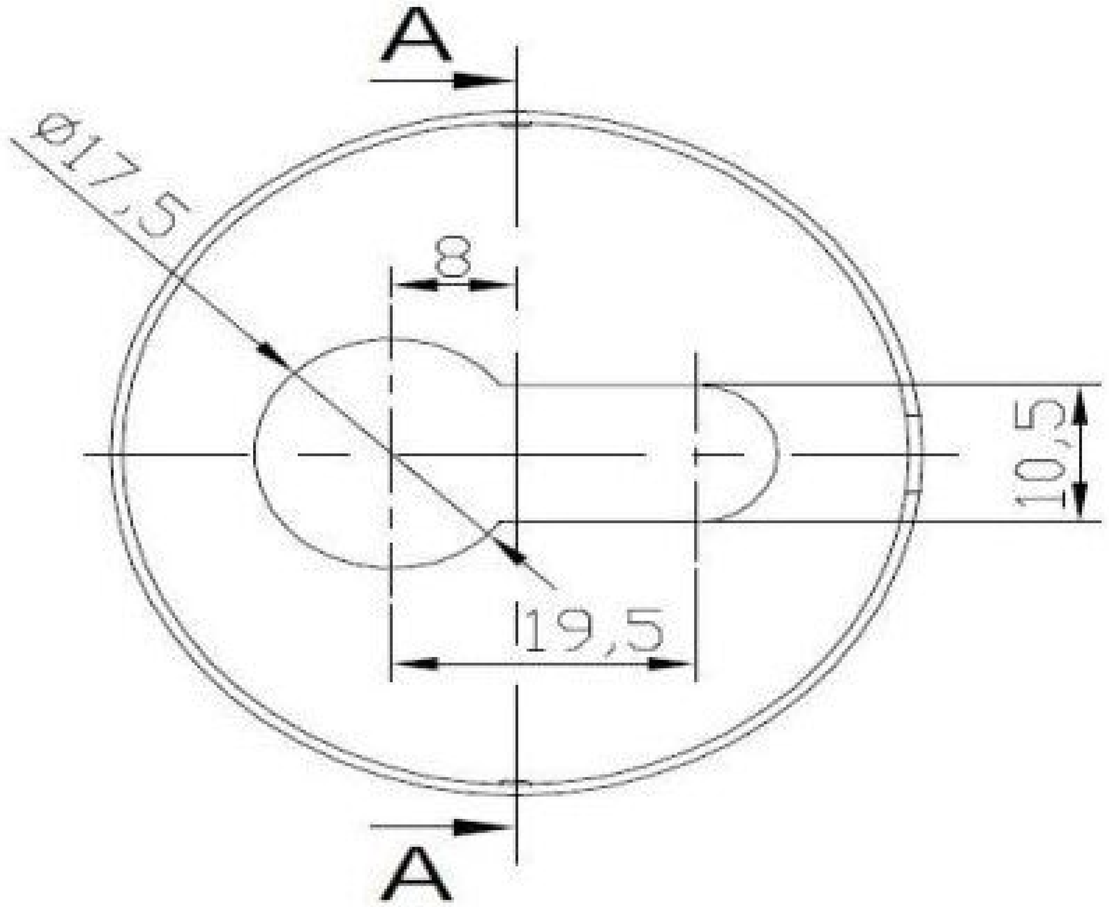
A
Ø17,5
8
10,5
19,5
A

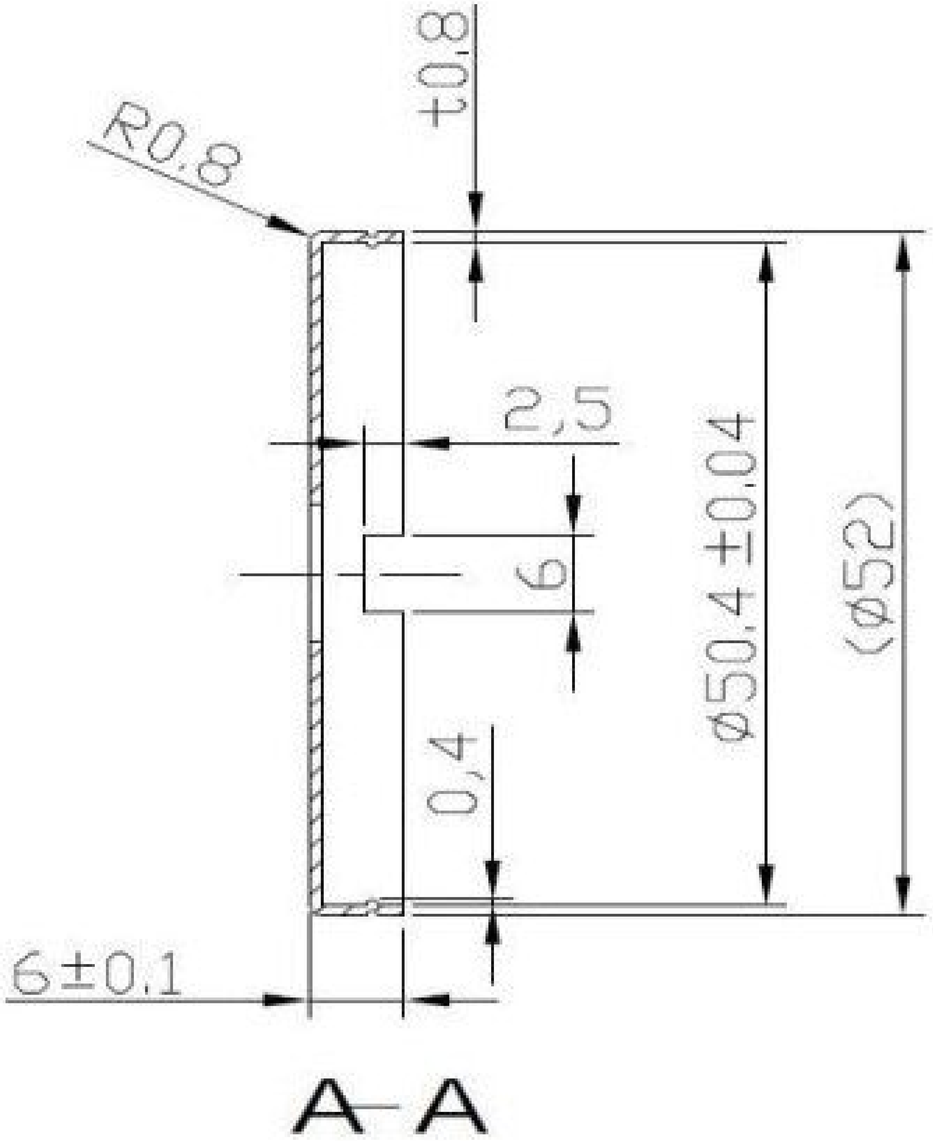
±0,8
R0,8
2,5
6
Ø50,4 ±0,04
(Ø52)
0,4
6±0,1
A–A