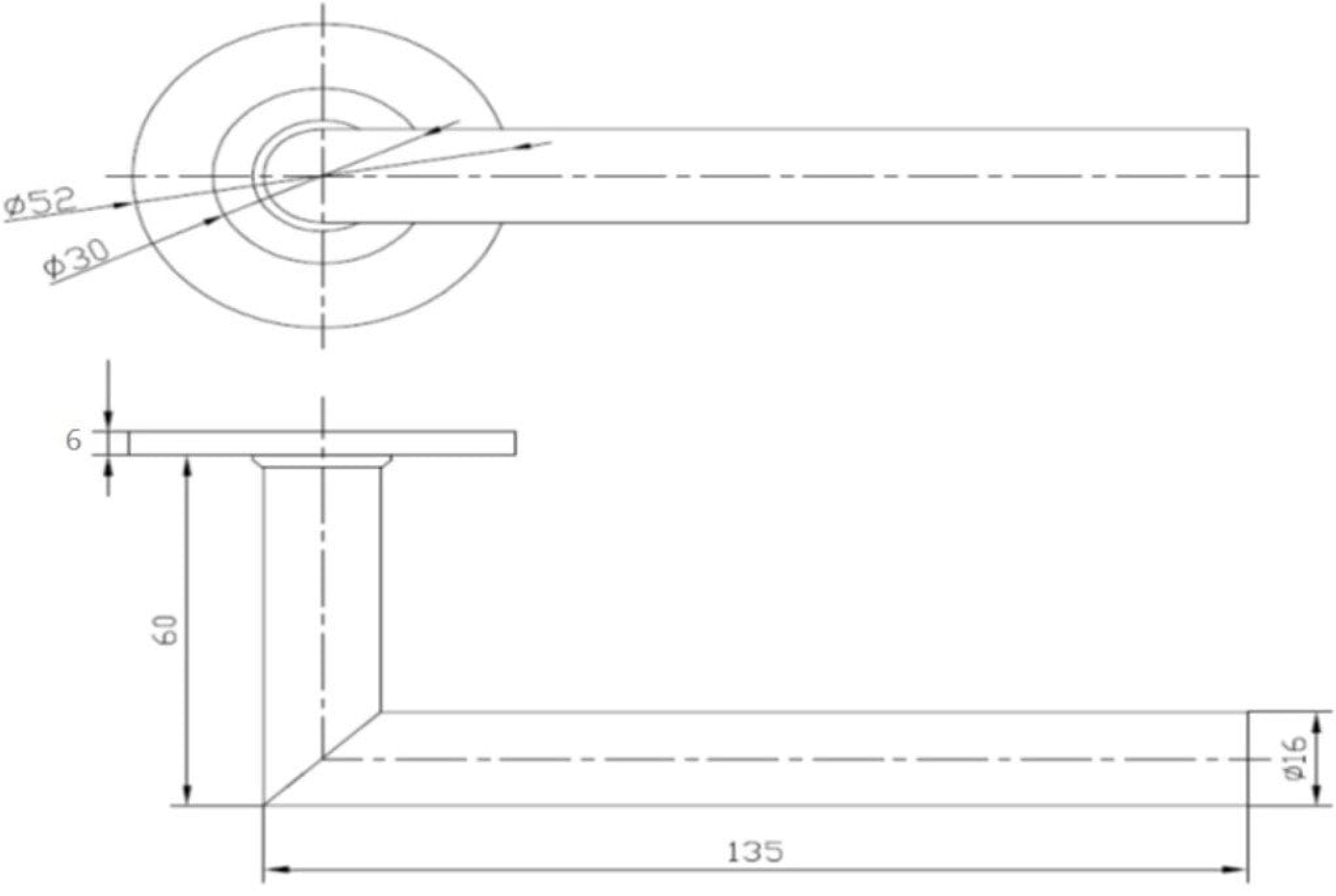
ø52
ø30
6
60
ø16
135