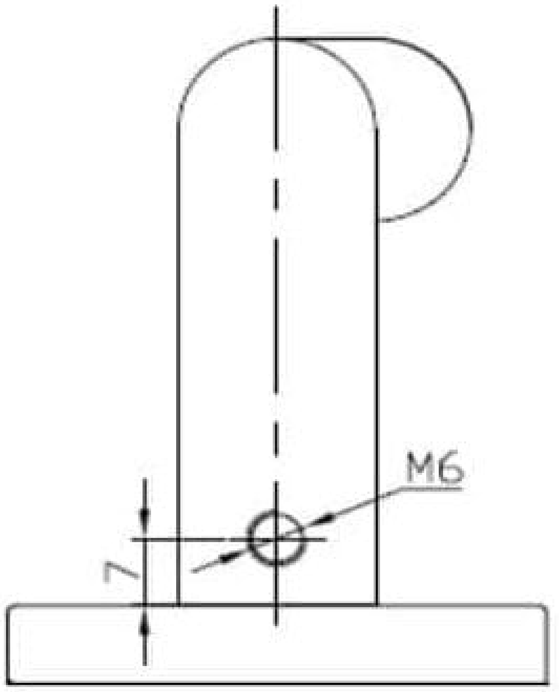
M6
7

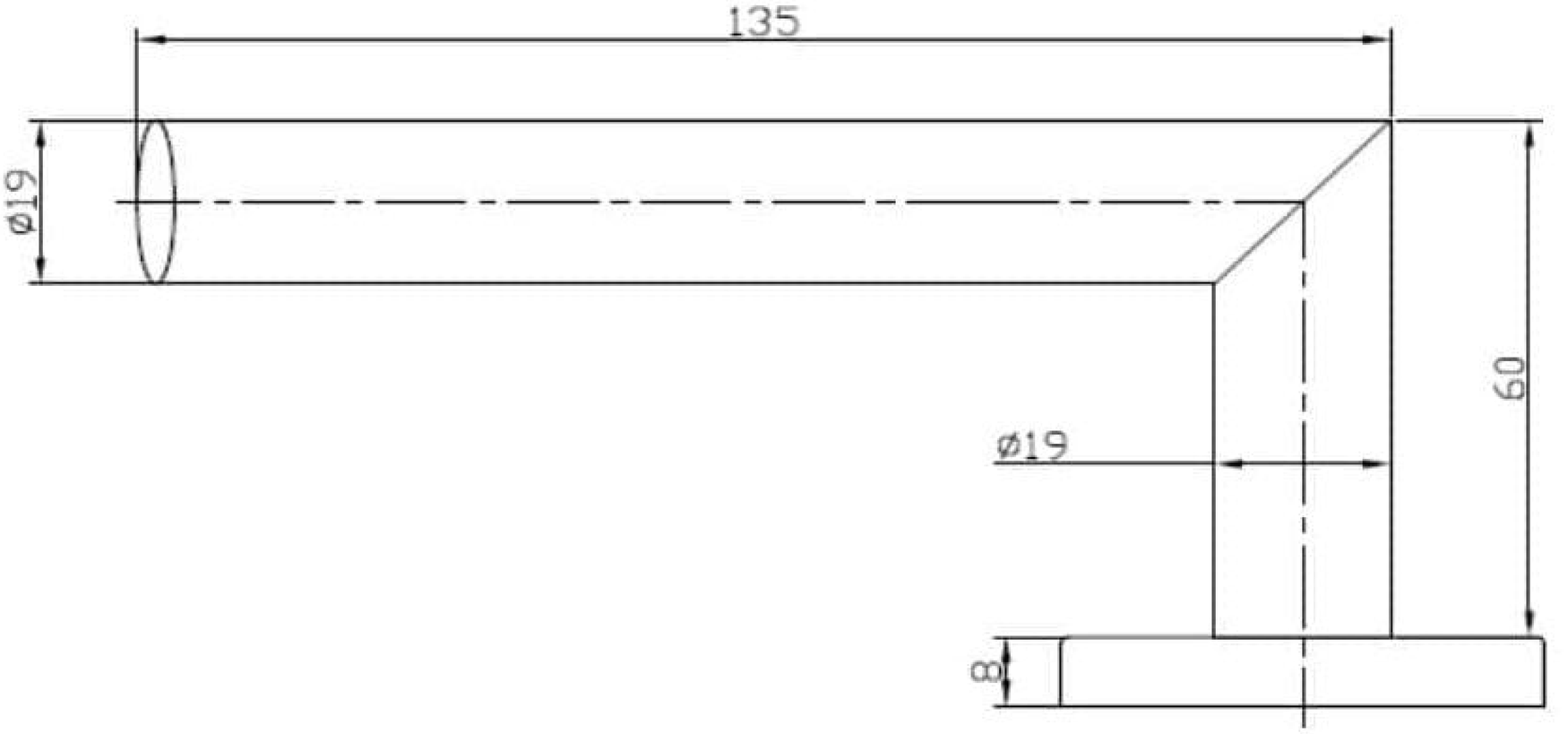
135
Ø19
Ø19
60
8

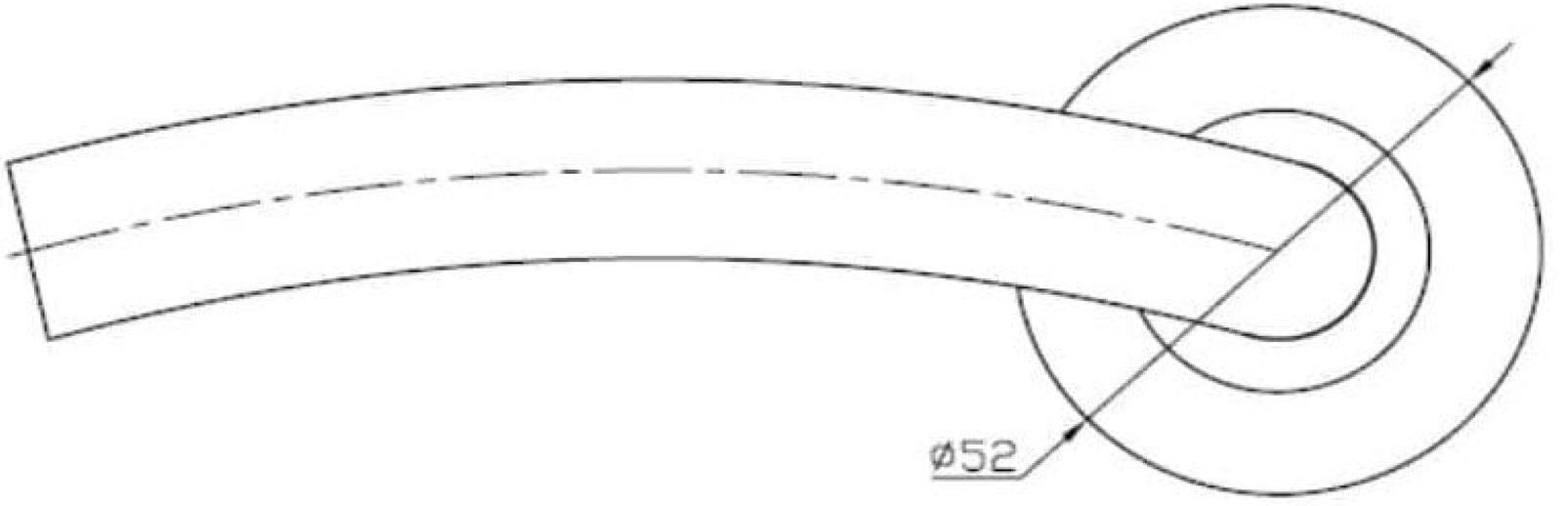
Ø52