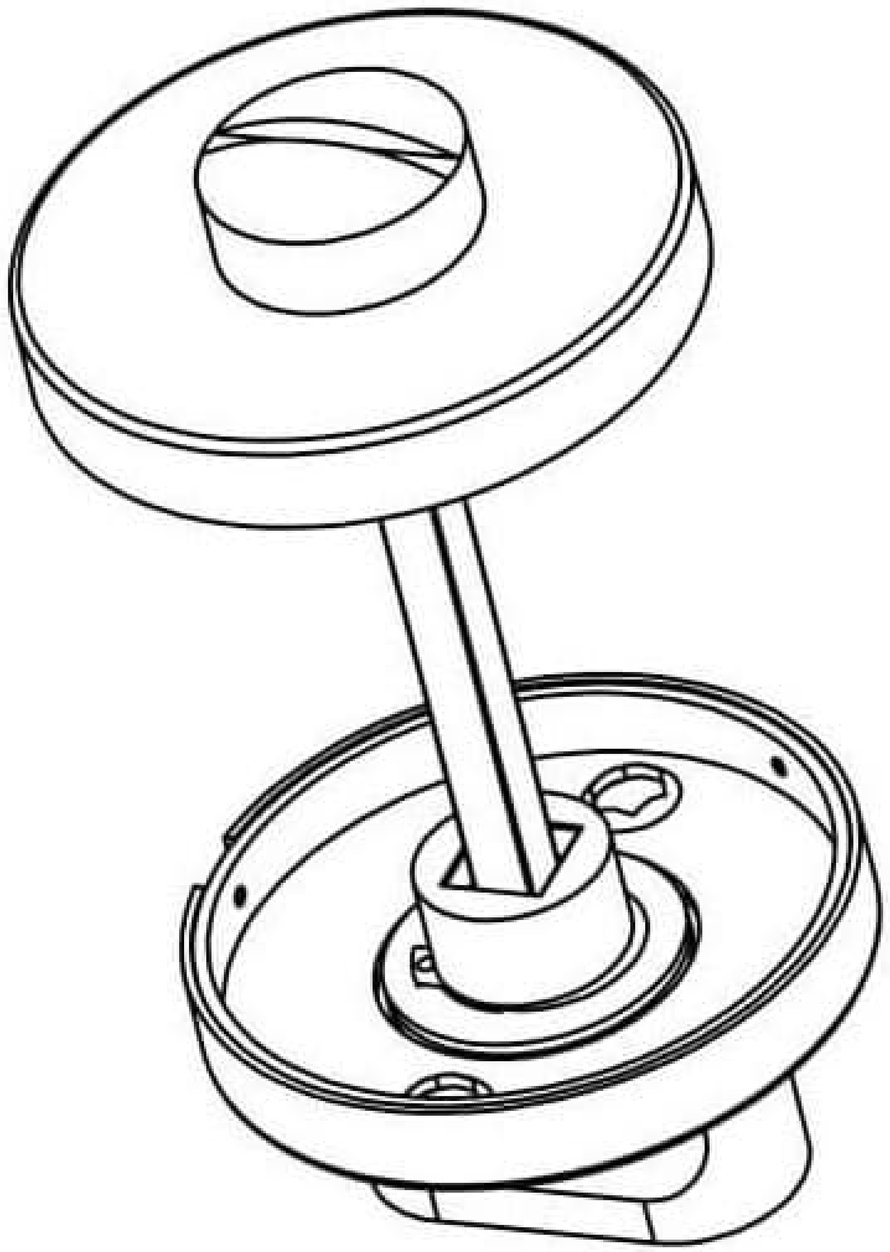

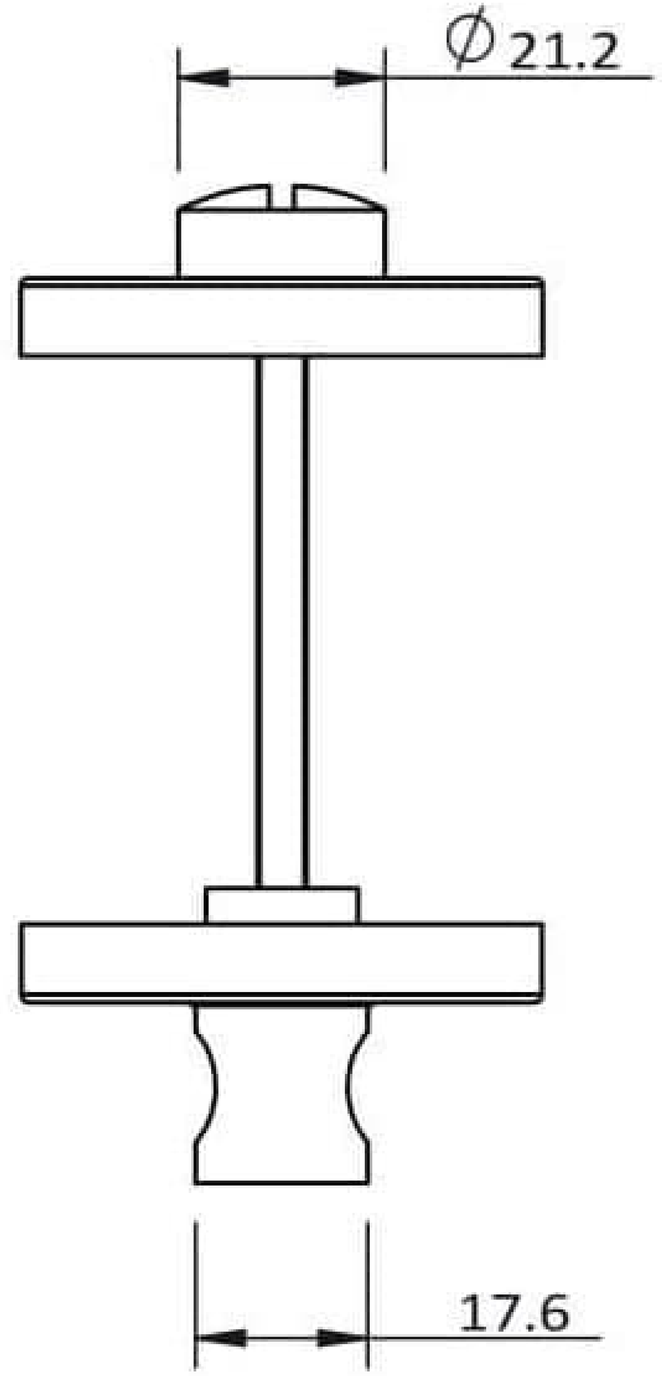
Ø21.2
17.6

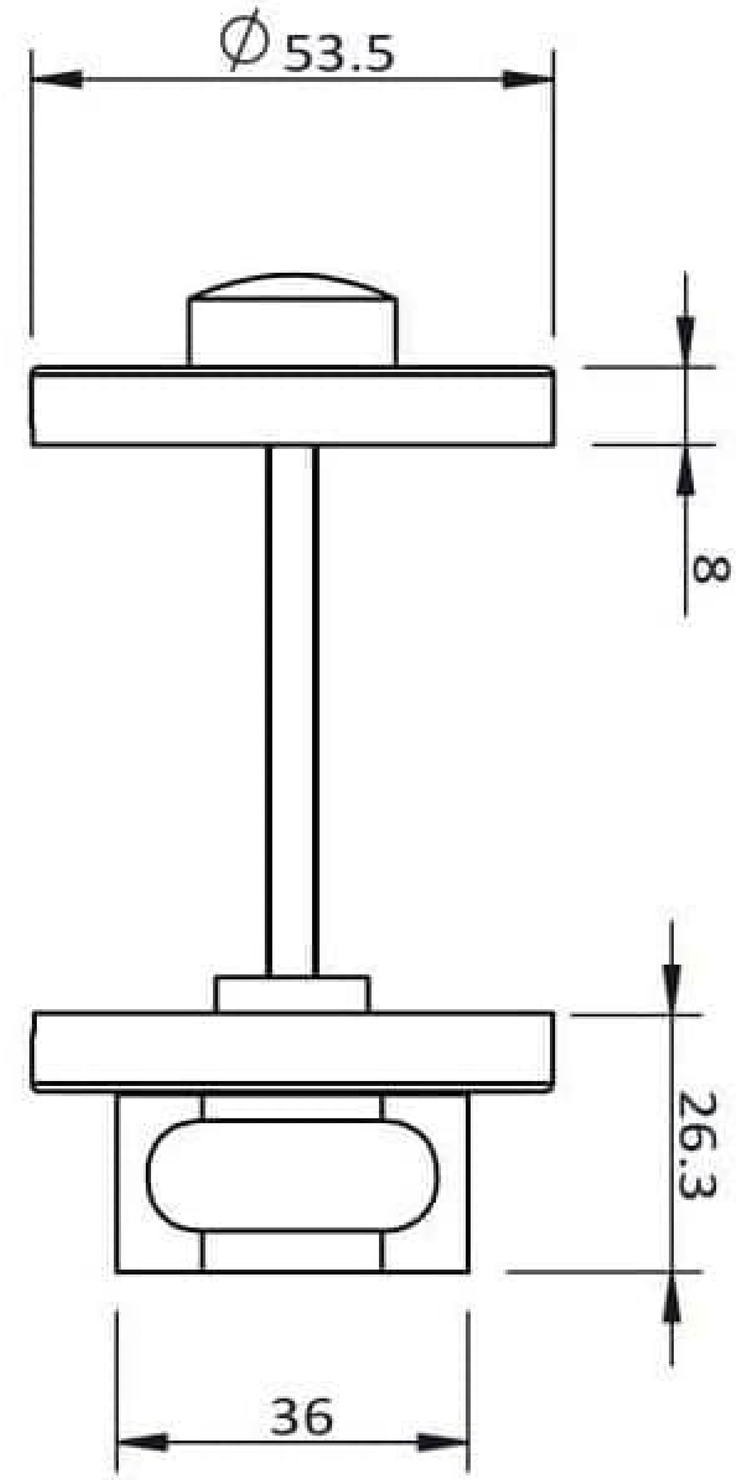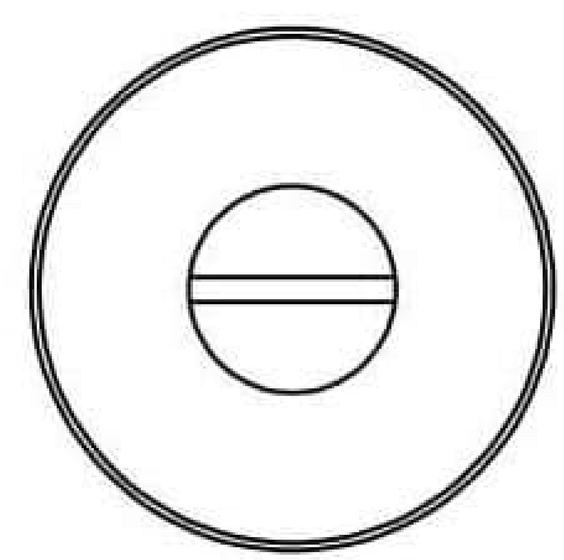
Ø53.5
8
26.3
36