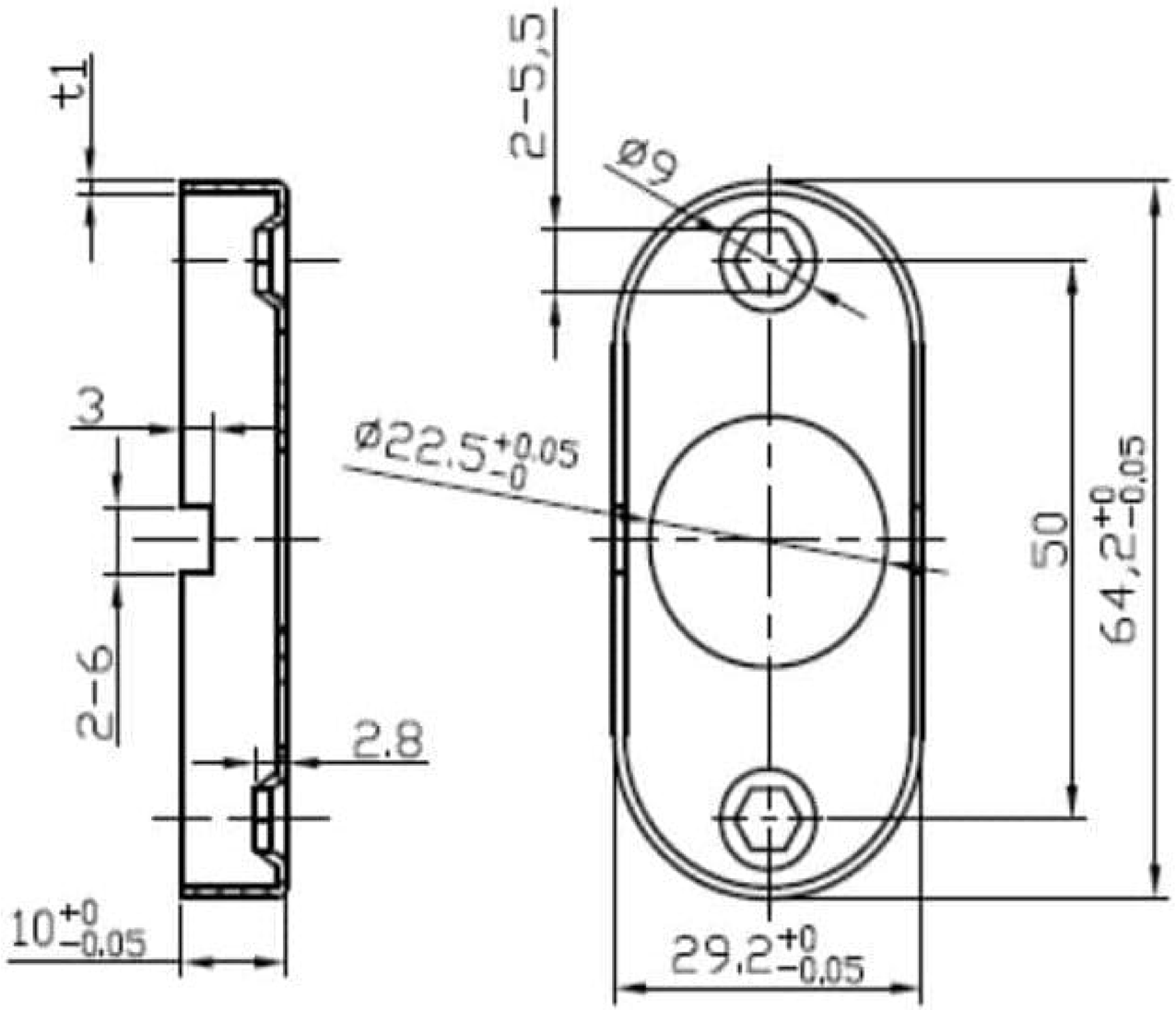
t1
3
2-6
2.8
10+0 -0.05
2-5,5
Ø9
Ø22.5+0.05 -0
50
64,2+0 -0.05
29,2+0 -0.05

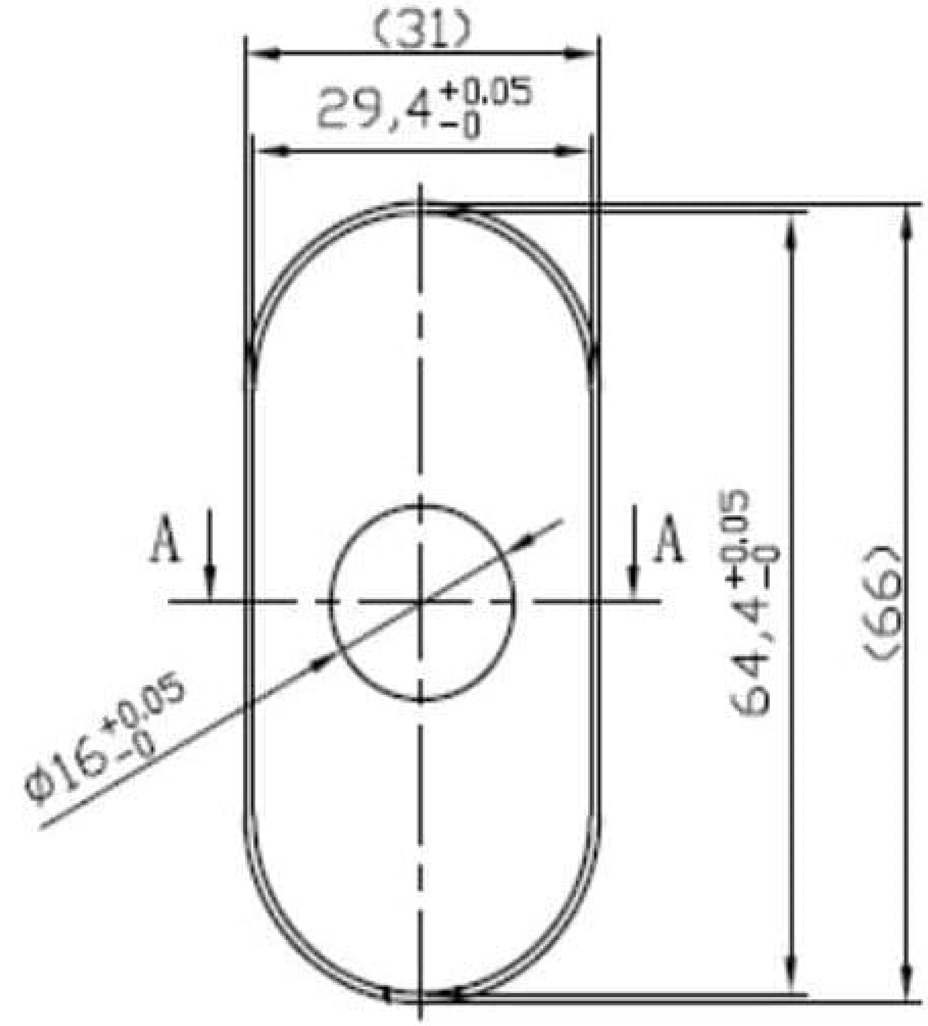
(31)
29,4+0.05 -0
A
A
Ø16+0.05 -0
64,4+0.05 -0
(66)

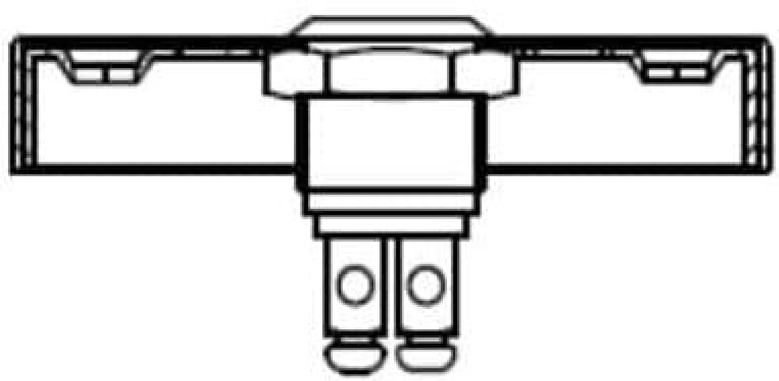

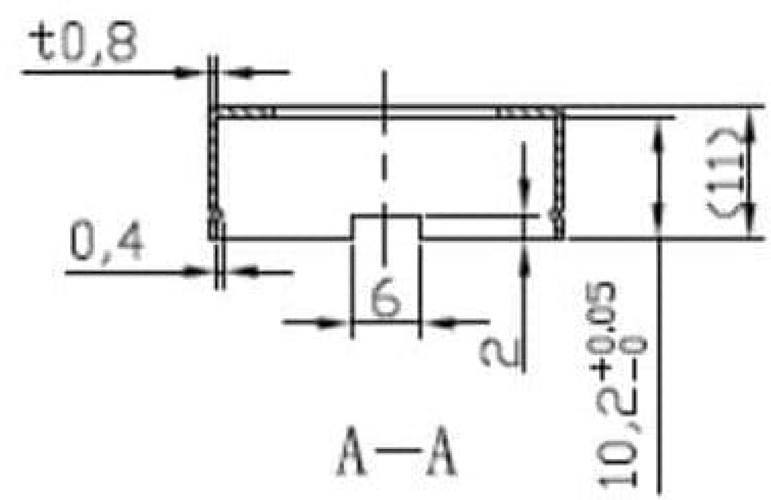
t0,8
0,4
6
2
(11)
10,2+0.05 -0
A—A