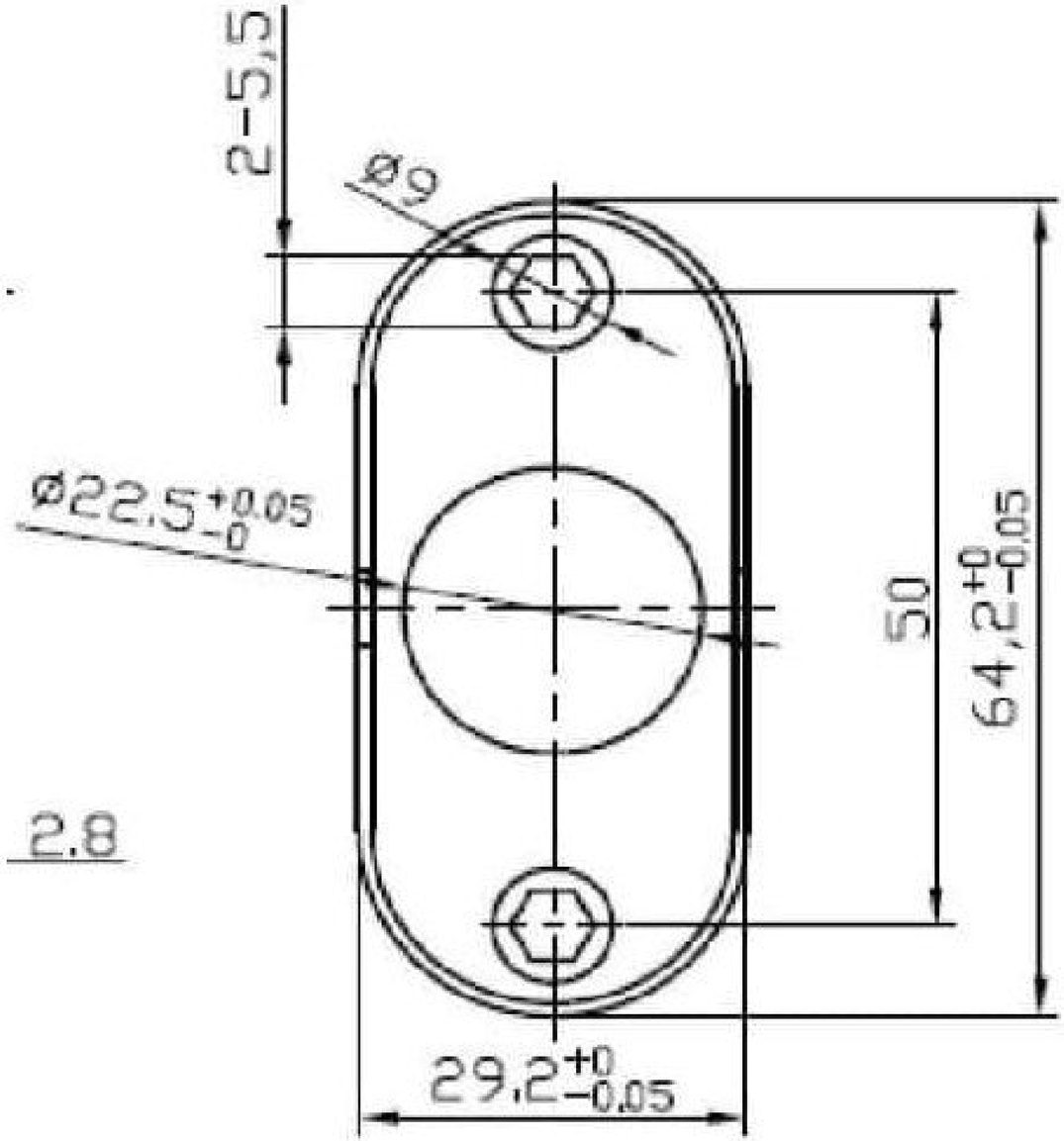
2-5,5
Ø9
Ø22,5 +0,05 -0
50
64,2 +0 -0,05
29,2 +0 -0,05

2.8

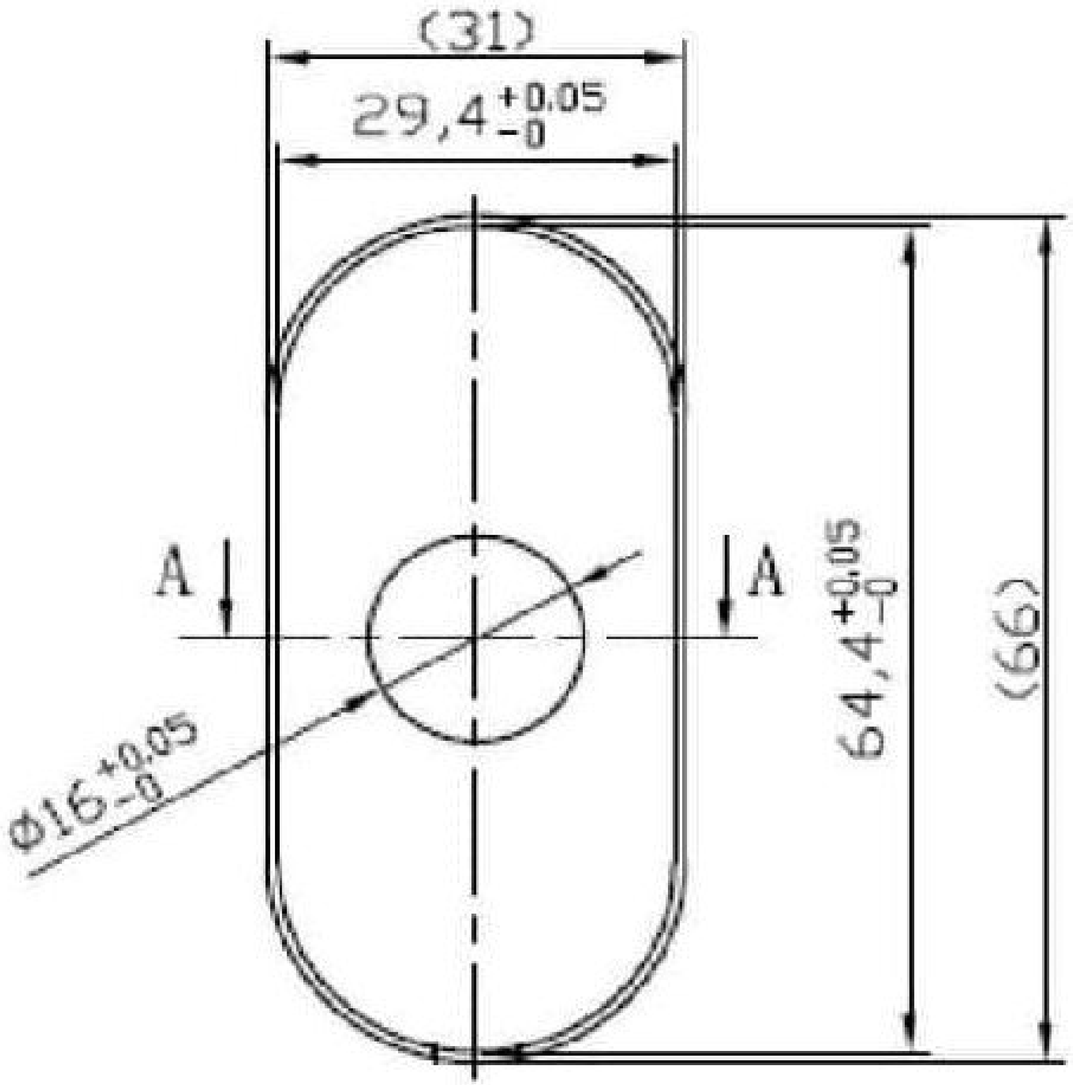
(31)
29,4 +0,05 -0
A
A
Ø16 +0,05 -0
64,4 +0,05 -0
(66)