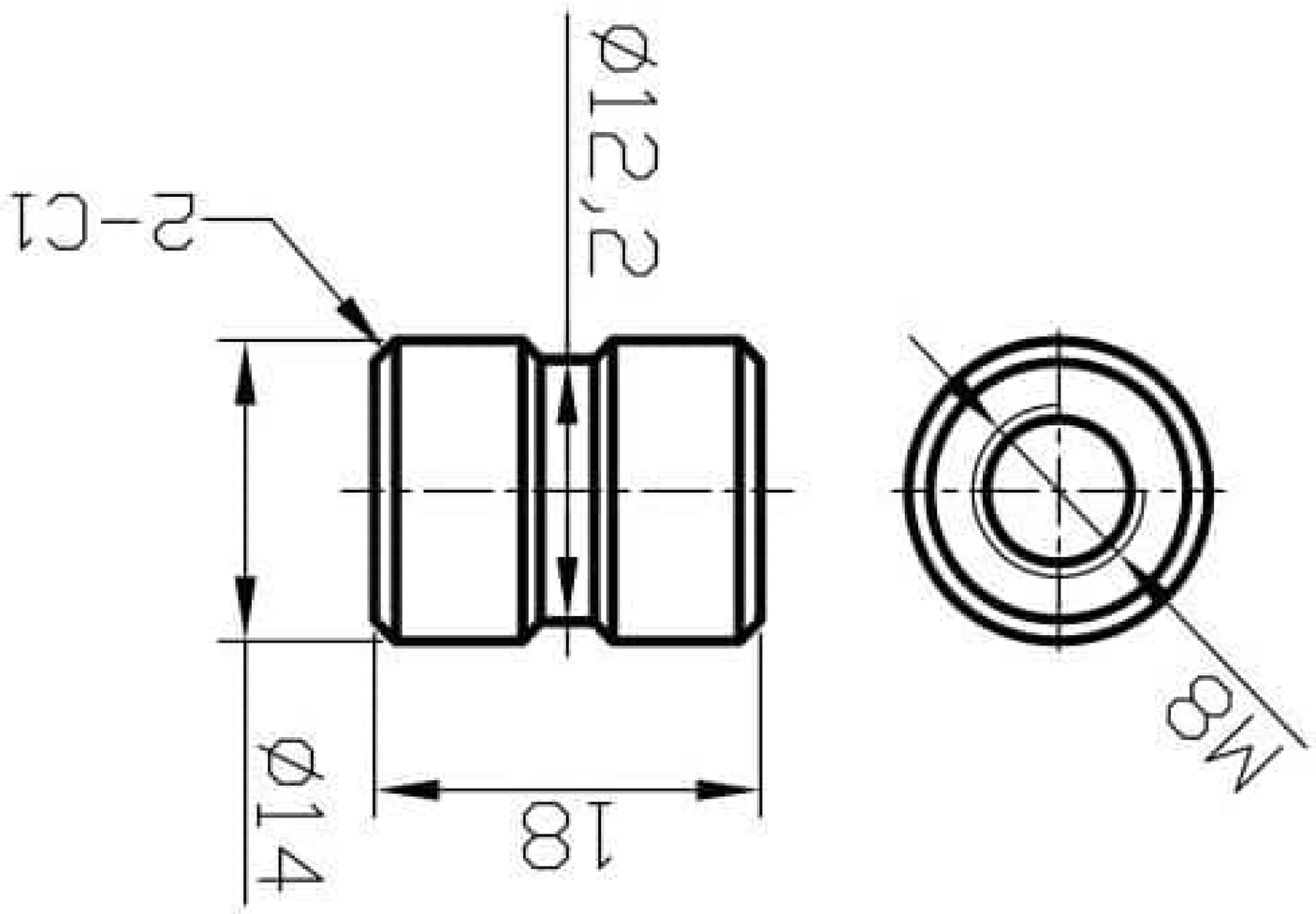
2-C1
Ø12,2
Ø14
18
M8

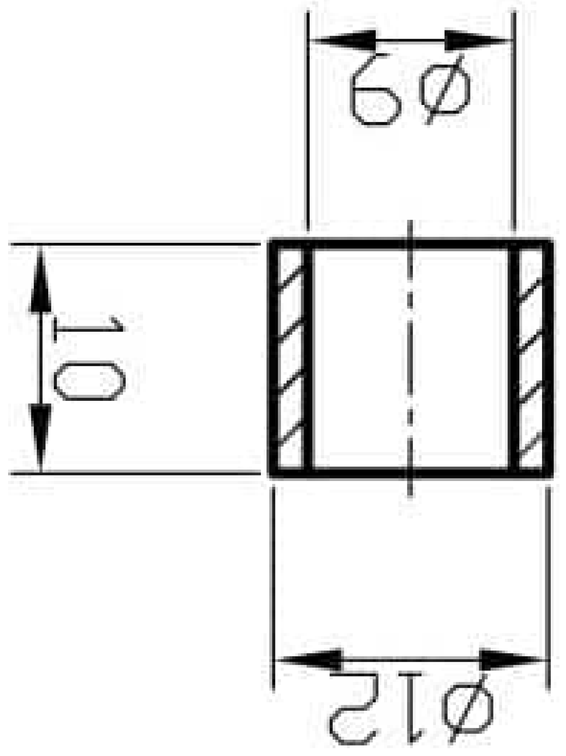
Ø9
10
Ø12

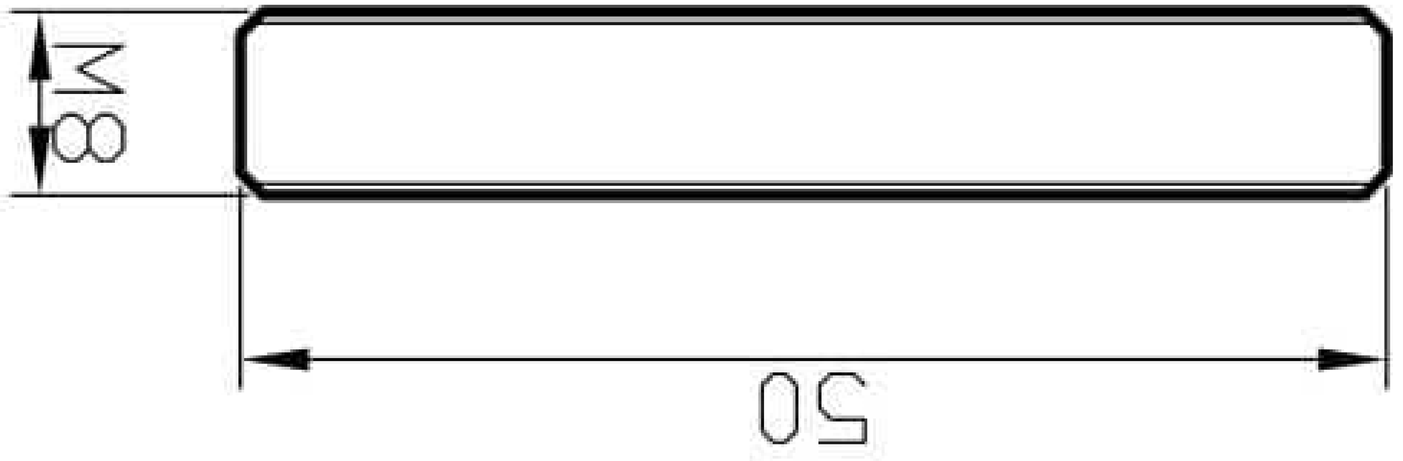
M8
50