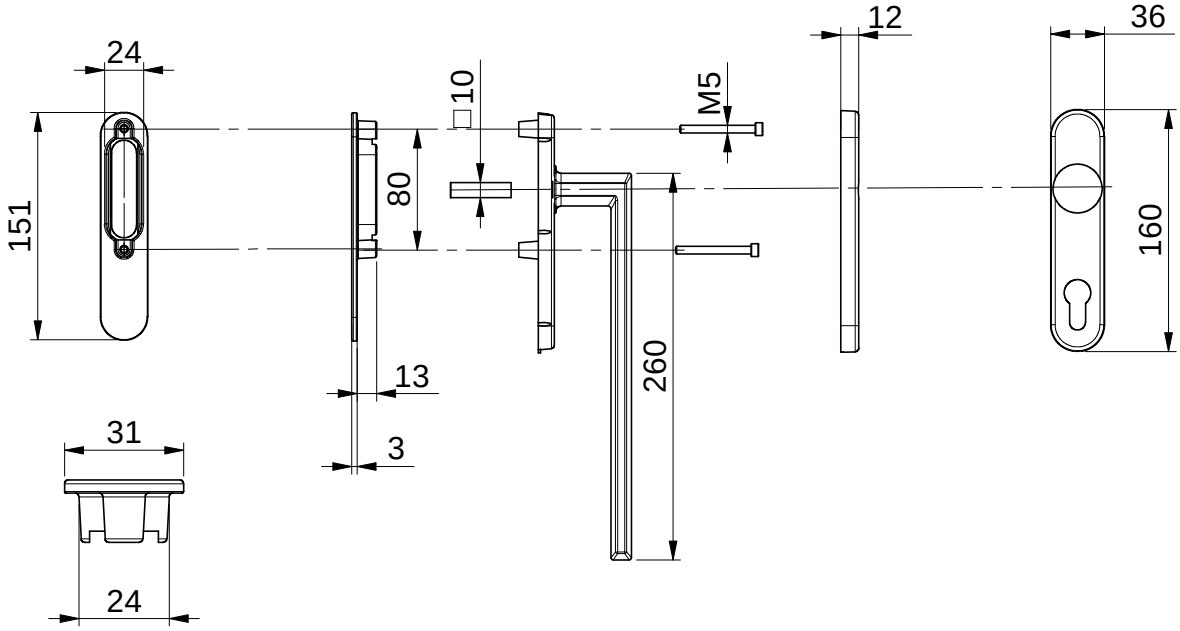

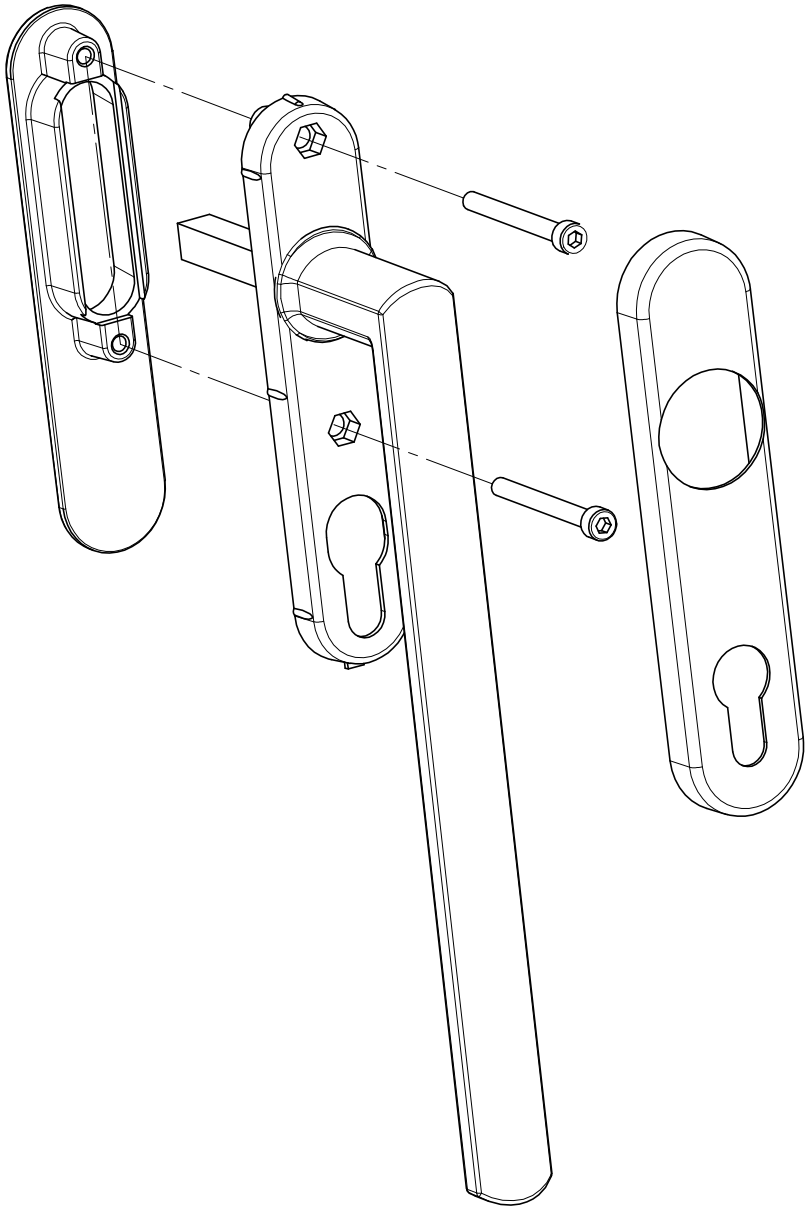

LUCE - SCHEMA MANIGLIONI PER ALZANTE SCORREVOLE CON PLACCHETTA INCASSO

Dnd Martinelli S.r.l.
Loc. Piani di Mura, 2
25070 Casto (BS) Italia

t. +39 0365 899 113
info@dndhandles.it
www.dndhandles.it

01/10/2020