ISTRUZIONI / INSTRUCTIONS
KIT Art. 2003-4 e 2005-6

Art. 2003-4
Kit anta interna
internal door

Art. 2005-6
Kit anta esterna
external door (30 mm.)

Art.2005-6/25
Kit anta esterna
external door (25 mm.)

Art. 2005-6/33
Kit anta esterna
external door (33 mm.)

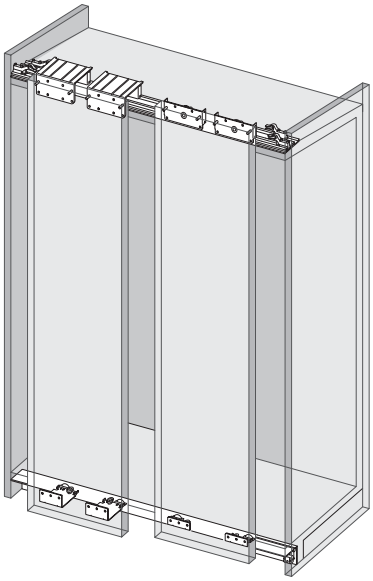

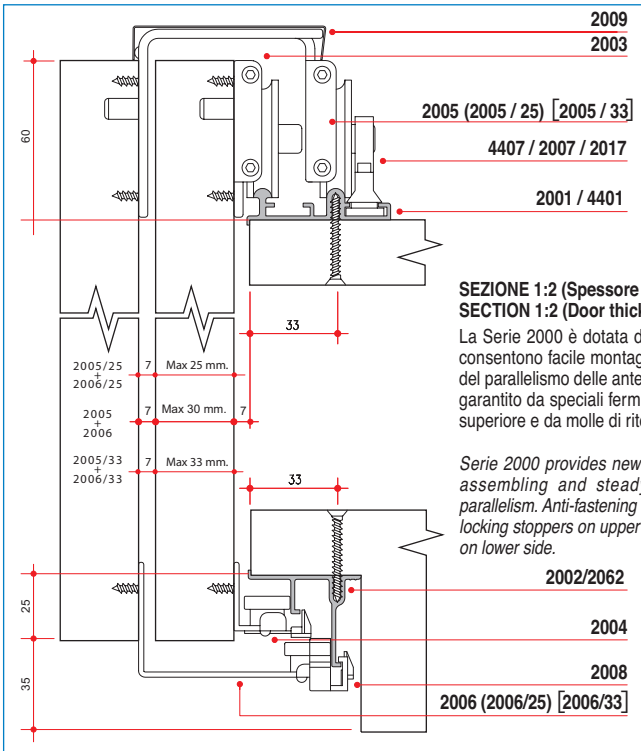

SEZIONE 1:2 (Spessore anta standard 30 mm.)
SECTION 1:2 (Door thickness standard 30 mm.)

La Serie 2000 è dotata di soluzioni innovative che consentono facile montaggio e sicura registrazione del parallelismo delle ante. L'antisganciamento viene garantito da speciali fermi autobloccanti nella parte superiore e da molle di ritegno nella parte inferiore.

Serie 2000 provides new solutions to permit easy assembling and steady adjustment of doors parallelism. Anti-fastening is sured by additional self-locking stoppers on upper side and restraint springs on lower side.

MONTAGGIO DELLE ANTE
Con l'anta inclinata appoggiare le ruote dei carrelli superiori nella sede del binario e premere alla base dell'anta per consentire l'inserimento a scatto della guida inferiore nel binario.

ASSEMBLING OF DOORS
With the door at the slight angle, place the upper truck wheels on the rail and press the door base allowing the lower slider to click into position in the rail.

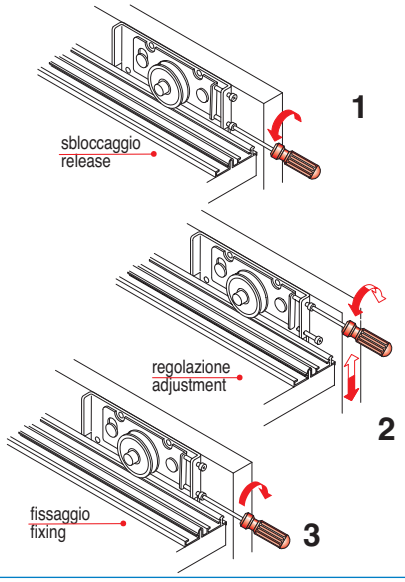

REGOLAZIONE DELLE ANTE
La regolazione di perpendicolarità delle ante è effettuabile lateralmente.
Possibilità di bloccaggio dopo la registrazione, sempre effettuabile lateralmente.

DOOR ADJUSTMENT
The adjustment of door perpendicularity is sideways practicable.
Possibility to locking after the adjustment, always sideways practicable.

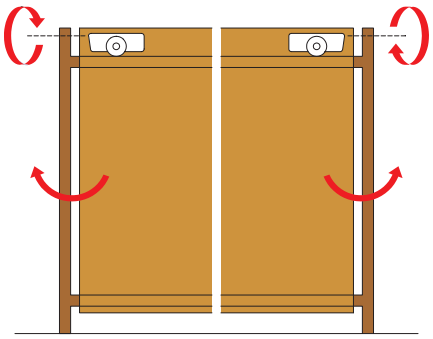

NOTE DI ASSEMBLAGGIO
(1) Fissaggio del fermo inferiore (art. 2008) nel binario, inseribile e regolabile frontalmente.
(2) Per lo smontaggio dell'anta agire sul meccanismo a scatto della guida inferiore, premendo le due molle.
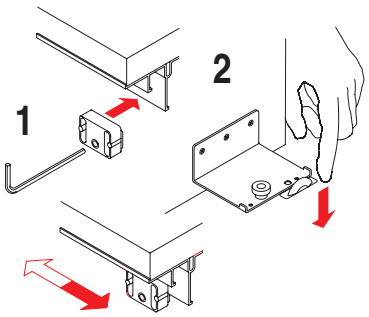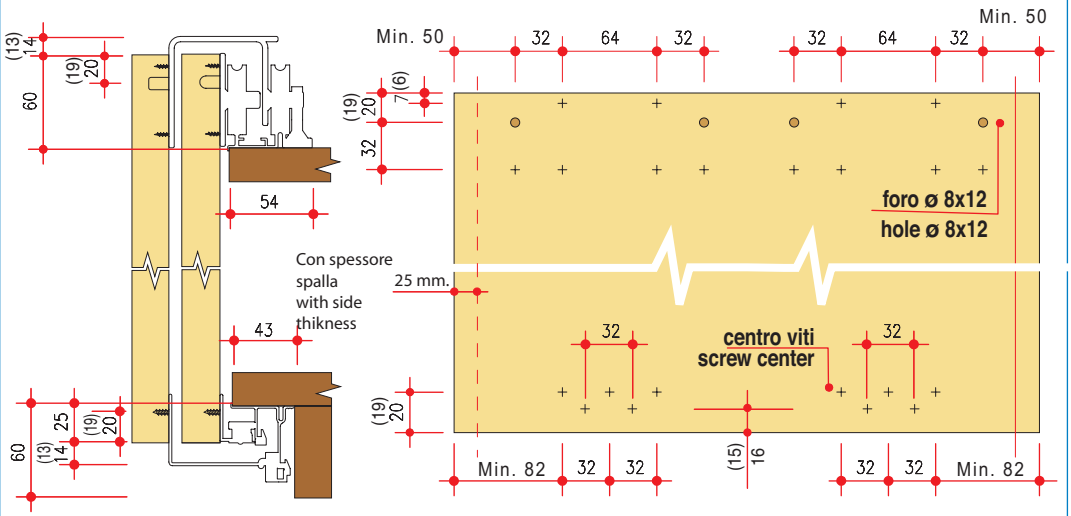
ASSEMBLING NOTES
(1) *Fixing of lower stopper (art. 2008) on the rail, inserting and adjusting on front.*
(2) *To disassembling the door action the clicking system of the lower slider, pressing the two springs.*